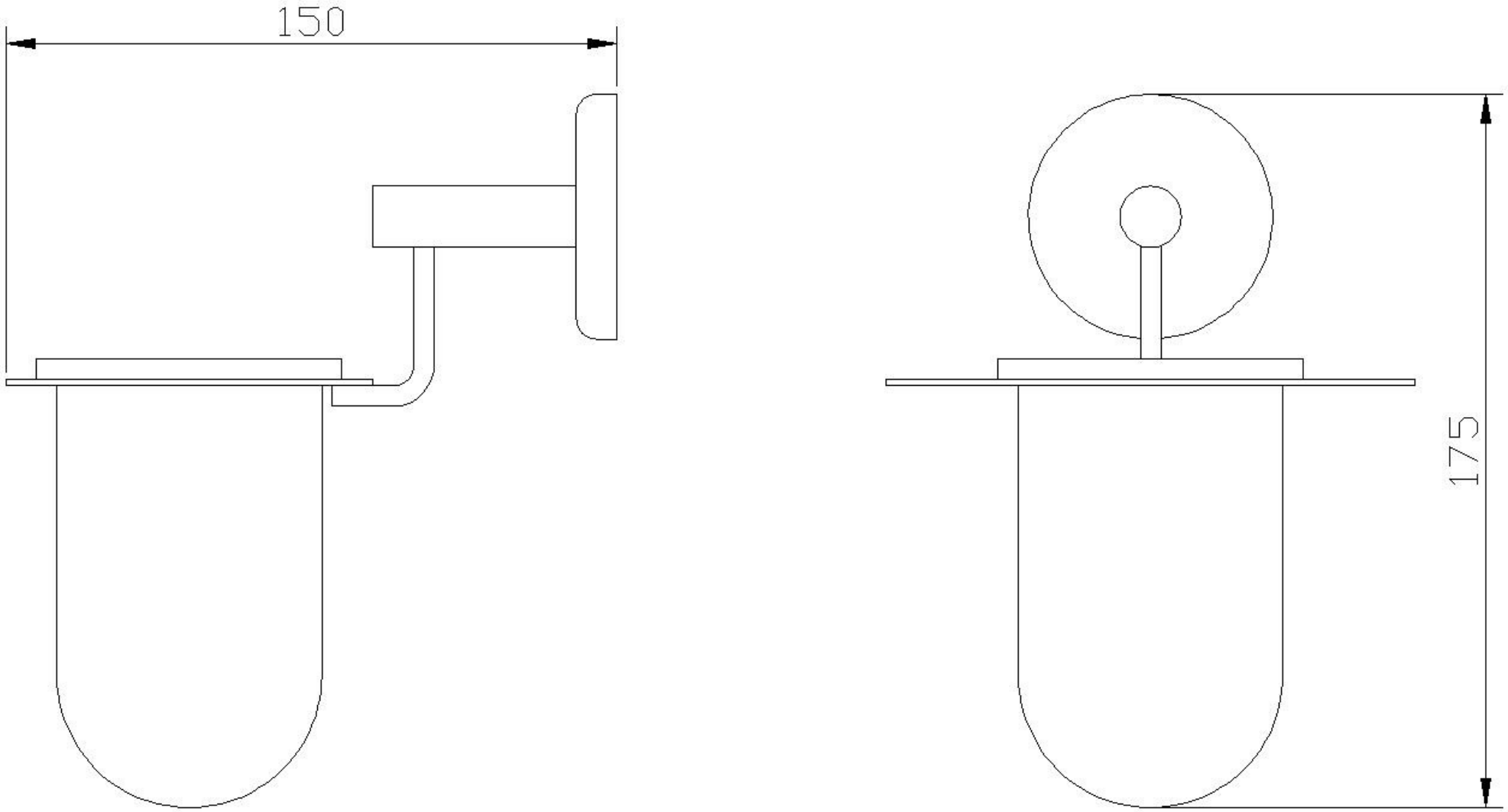
150
175