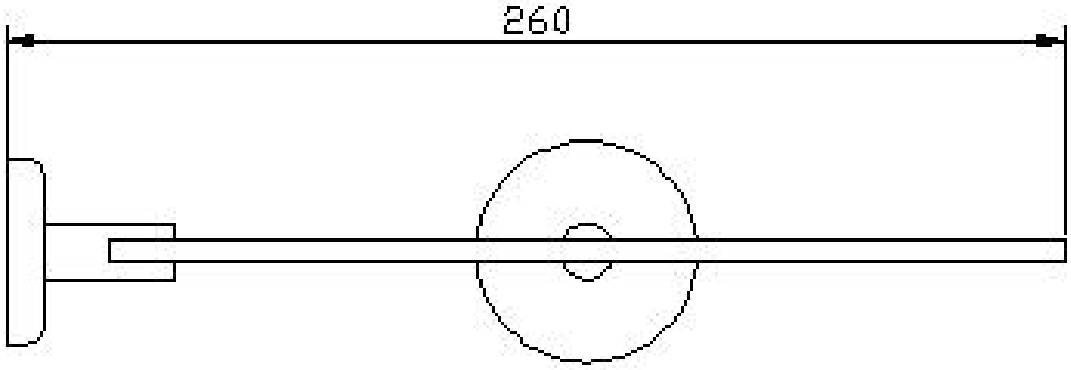
260

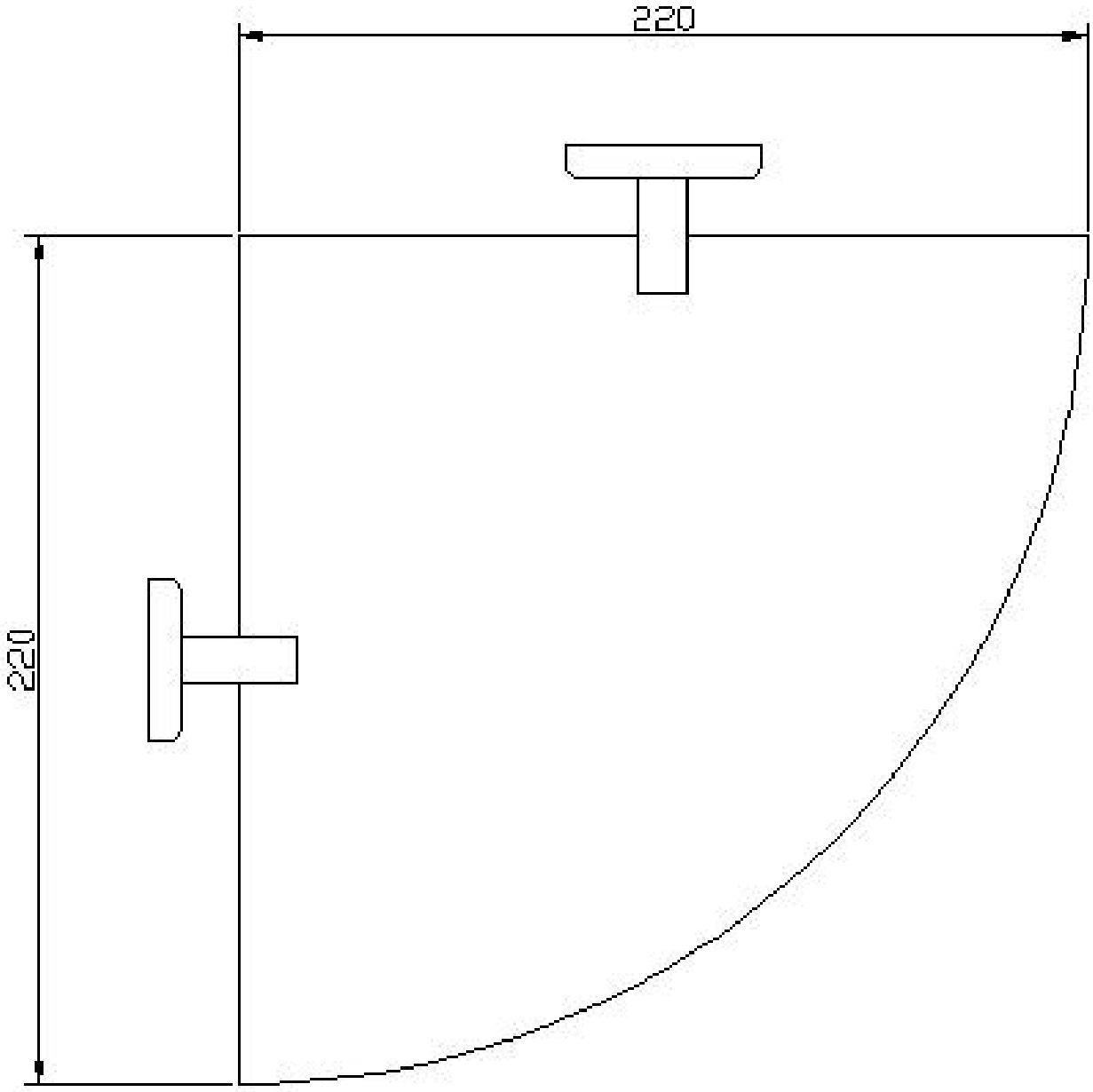
220
220